第８回全日本社会人バスケットボール選手権大会
県予選　組み合わせ

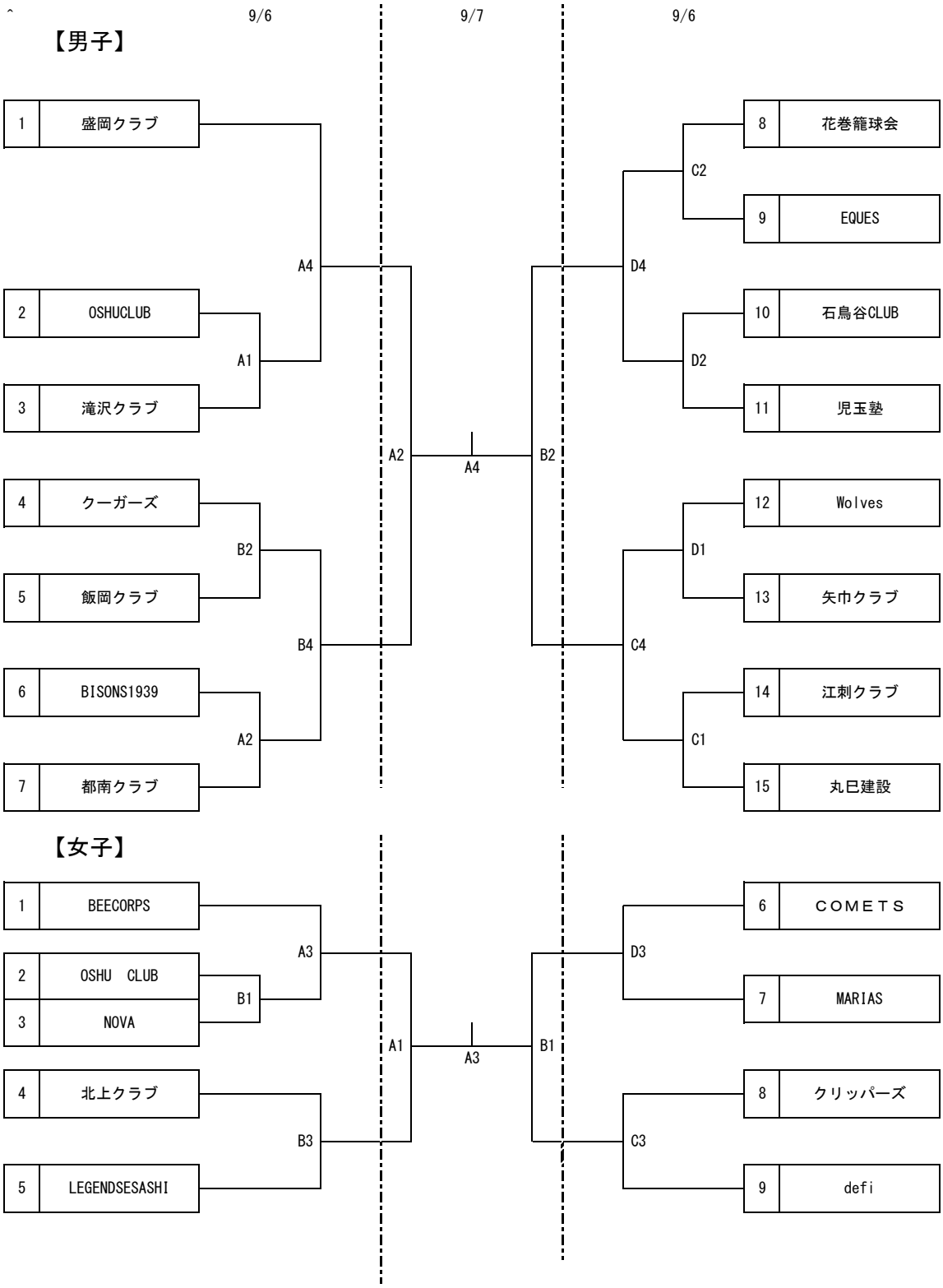

Ａコート	東山総合体育館
Ｂコート	
Ｃコート	千厩体育館
Ｄコート	

開始時間	
①	9:30
②	11:10
③	12:50
④	14:30