令和６年度第７６回岩手県高等学校総合体育大会バスケットボール競技
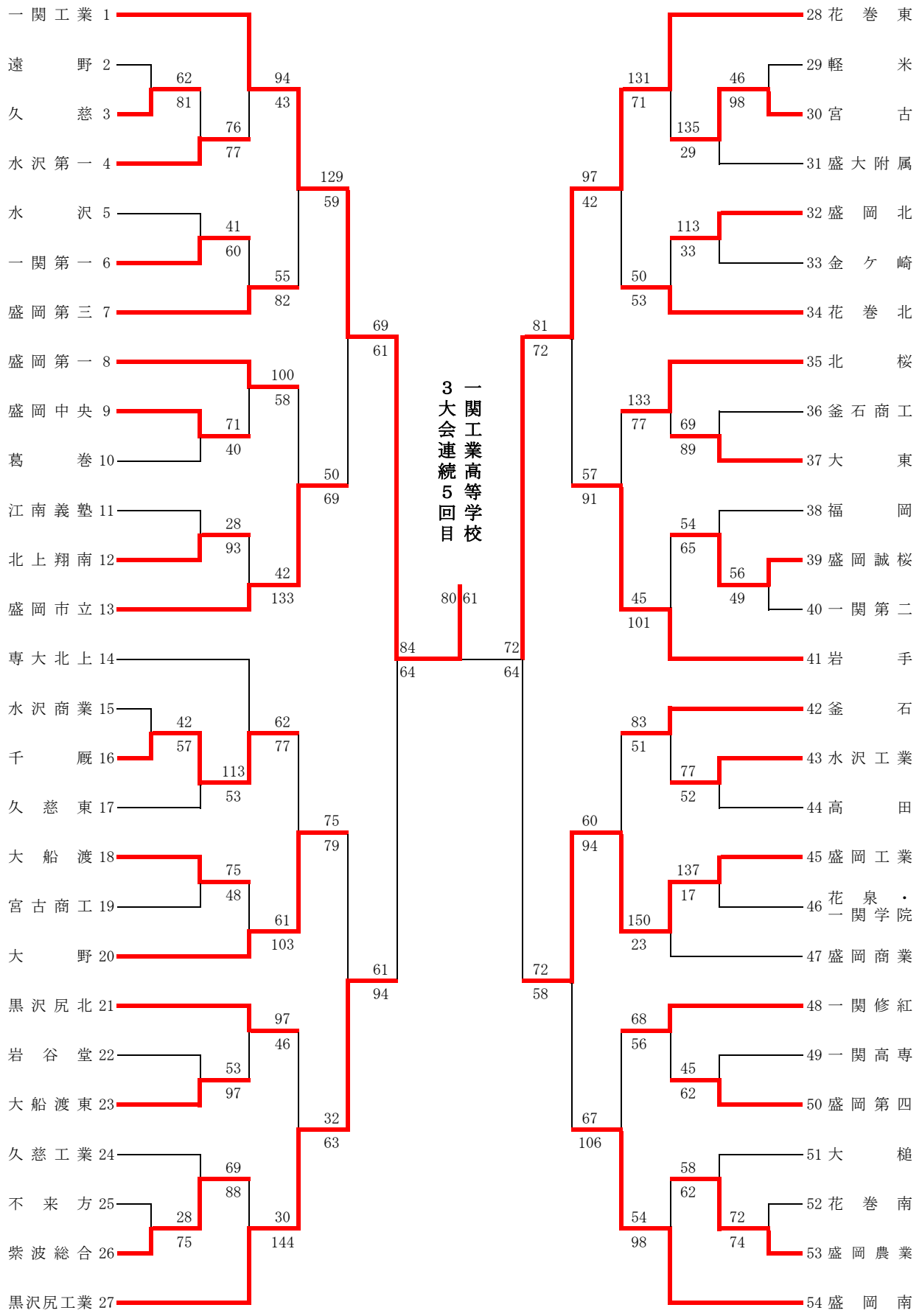
【１部男子　結果】