第74回岩手県民体育大会バスケットボール競技の部組み合わせ

成年男子・町村の部

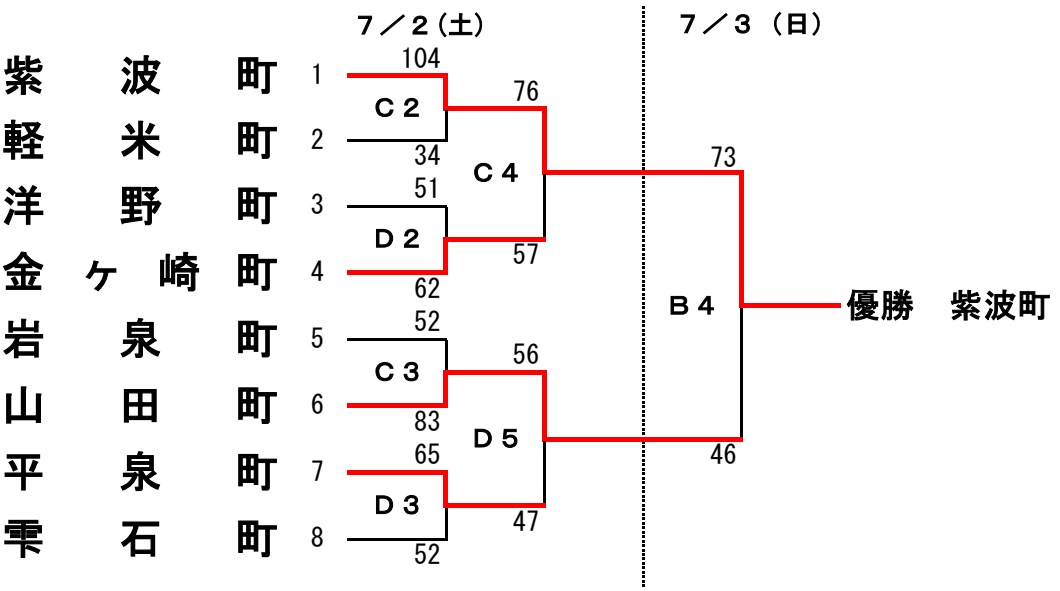

成年女子・町村の部

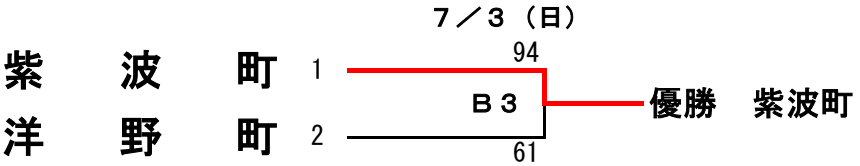

タイムテーブル
１　９:30～
２　11:10～
３　12:50～
４　14:30～
５　16:10～

会　場
A･B　二戸市総合スポーツセンター
C･D　一戸町体育館