令和４年度第７４回岩手県高等学校総合体育大会バスケットボール競技
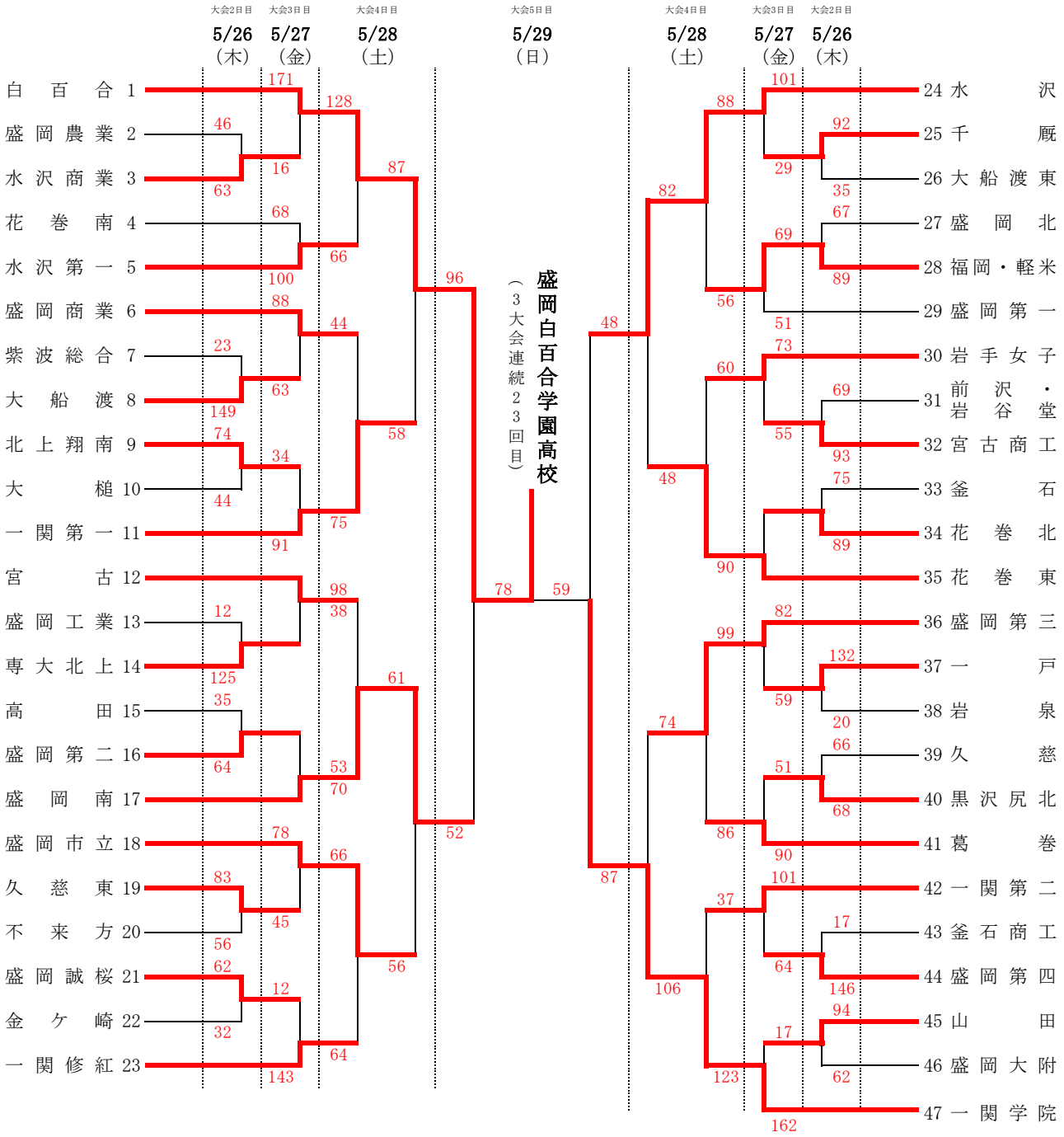
【　１部女子　】