第4回全日本社会人バスケットボール選手権大会
県予選　組み合わせ

【男子】

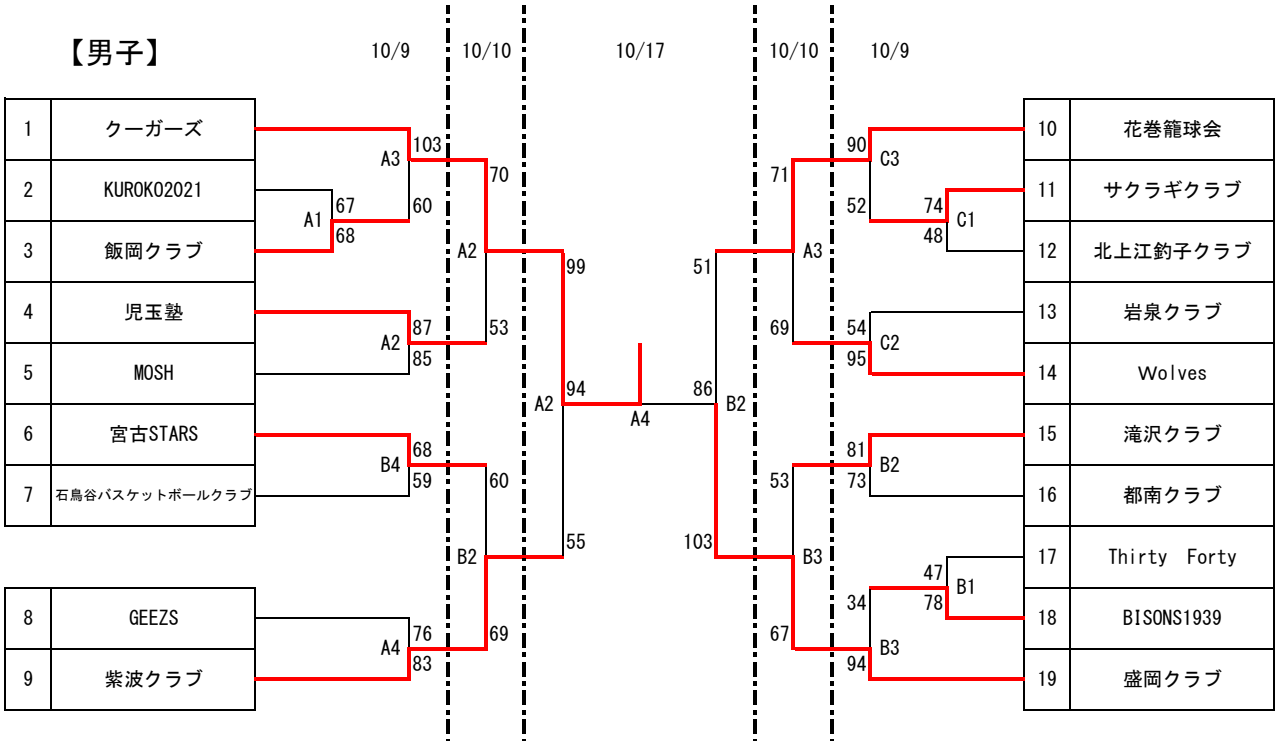

【女子】

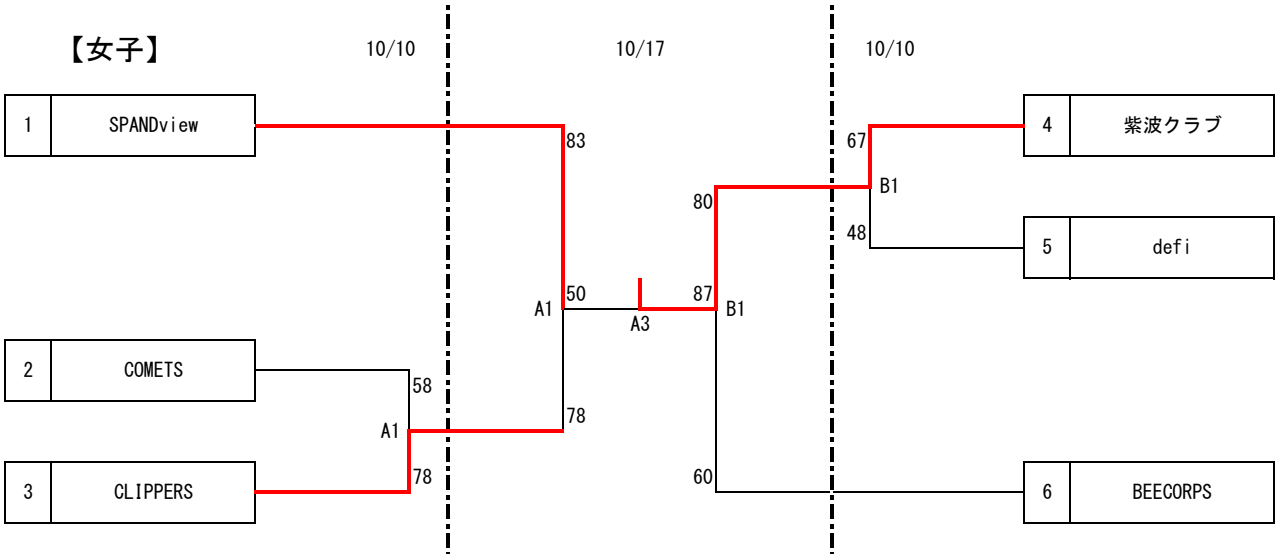

Ａコート	花巻市民体育館
Ｂコート	
Ｃコート	東和体育館

開始時間	
①	9:30
②	11:30
③	13:30
④	15:30