令和３年度第４２回岩手県高等学校選抜バスケットボール大会
兼第７４回全国高等学校バスケットボール選手権大会岩手県予選会

本大会は新型コロナウイルス拡大感染防止のため、無観客での開催となります。

（部員１名につき１名の保護者の入場は認めることとする）

【　女　子　】

【1008確定版】

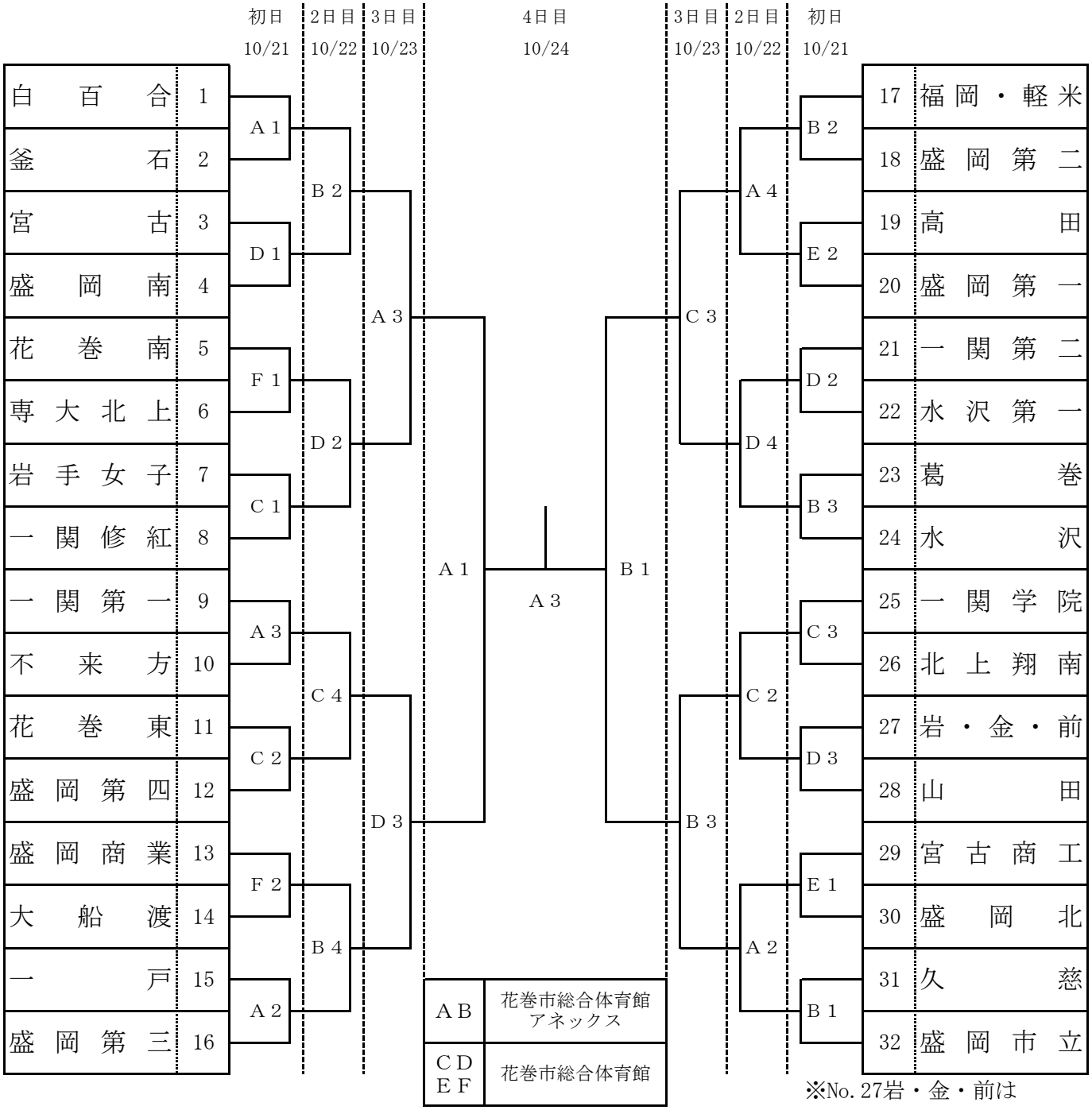

※No. 27岩・金・前は
岩谷堂・金ケ崎・前沢
の３校合同チーム

【タイムテーブル】

※女子は
１日目から

	1	2	3	4
１日目	12:30	14:15	16:00	
２日目	10:00	11:45	13:30	15:15
３日目	10:00	11:45	13:30	15:15
４日目	9:30	11:15	13:00	14:45