第73回岩手県民体育大会バスケットボール競技の部組み合わせ

成年男子・町村の部

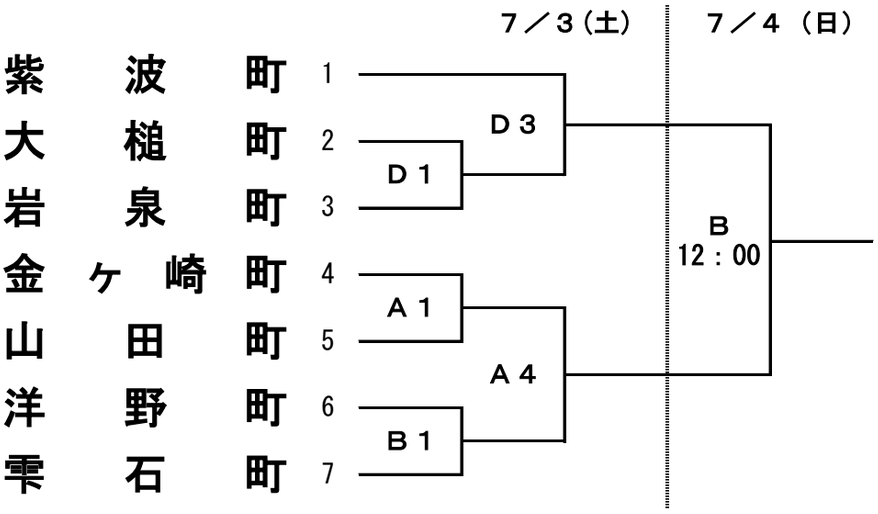

成年女子・町村の部

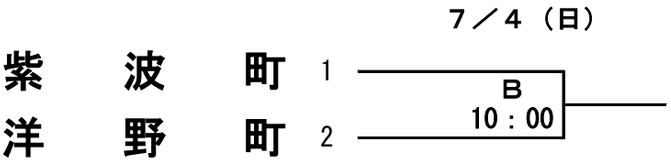

タイムテーブル
１　9:30～
２　11:15～
３　13:00～
４　14:45～
５　16:30～

会　場
A･B　釜石市民体育館
C　大槌町城山公園体育館
D　大槌高校体育館