令和3年度第16回一関地方中学校総合体育大会 バスケットボール競技

男子の部トーナメント表

県大会出場枠男子1チーム

＜男子組み合わせ表＞

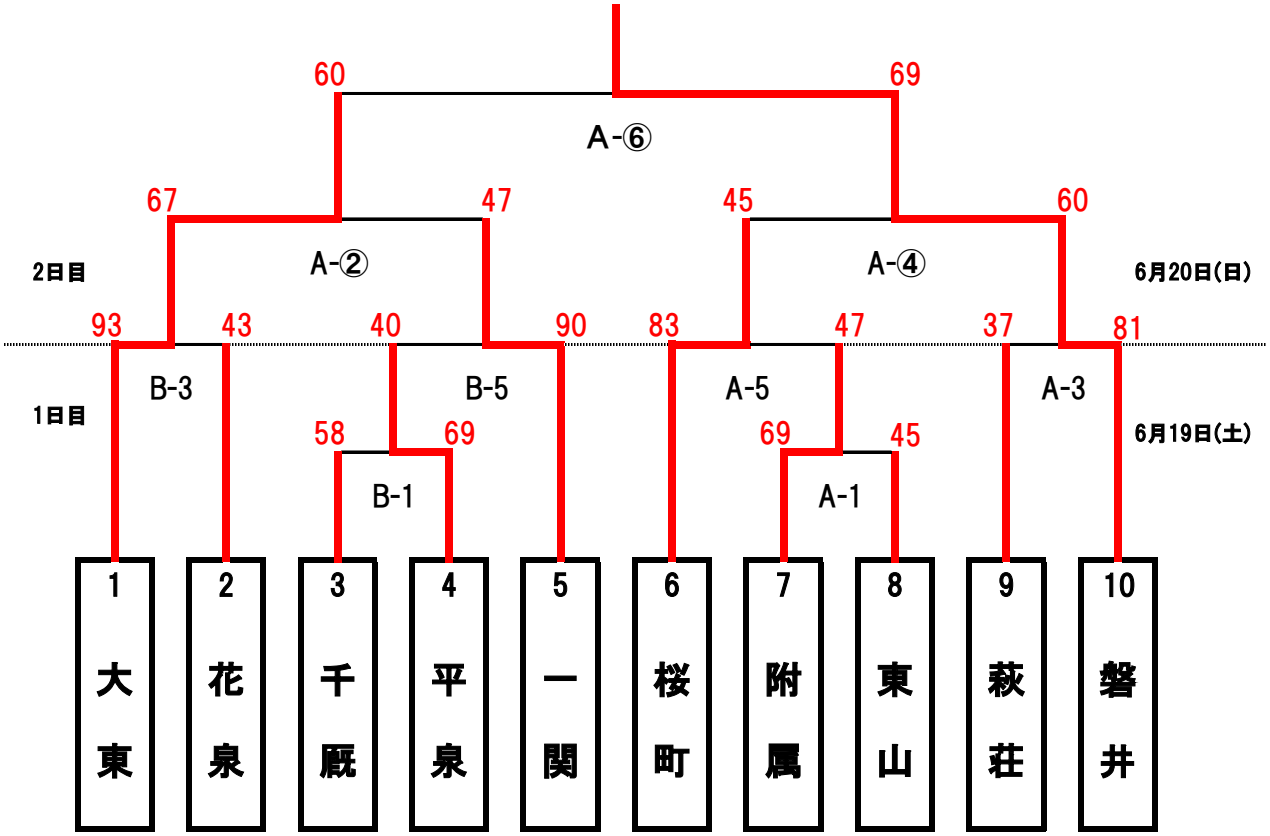

大東体育館 :Aコート
千厩中学校体育館:Bコート
第1試合　9:00～10:20
第2試合　10:20～11:40
第3試合　11:40～13:00
第4試合　13:00～14:20
第5試合　14:20～15:40
第6試合　15:40～17:00

最終成績

優勝	一関市立磐井中学校	県大会出場　第1代表
準優勝	一関市立大東中学校	
第３位	一関市立桜町中学校	
第３位	一関市立一関中学校	

令和3年度第16回一関地方中学校総合体育大会 バスケットボール競技

女子の部　トーナメント表

県大会出場枠女子２チーム

＜女子組み合わせ表＞

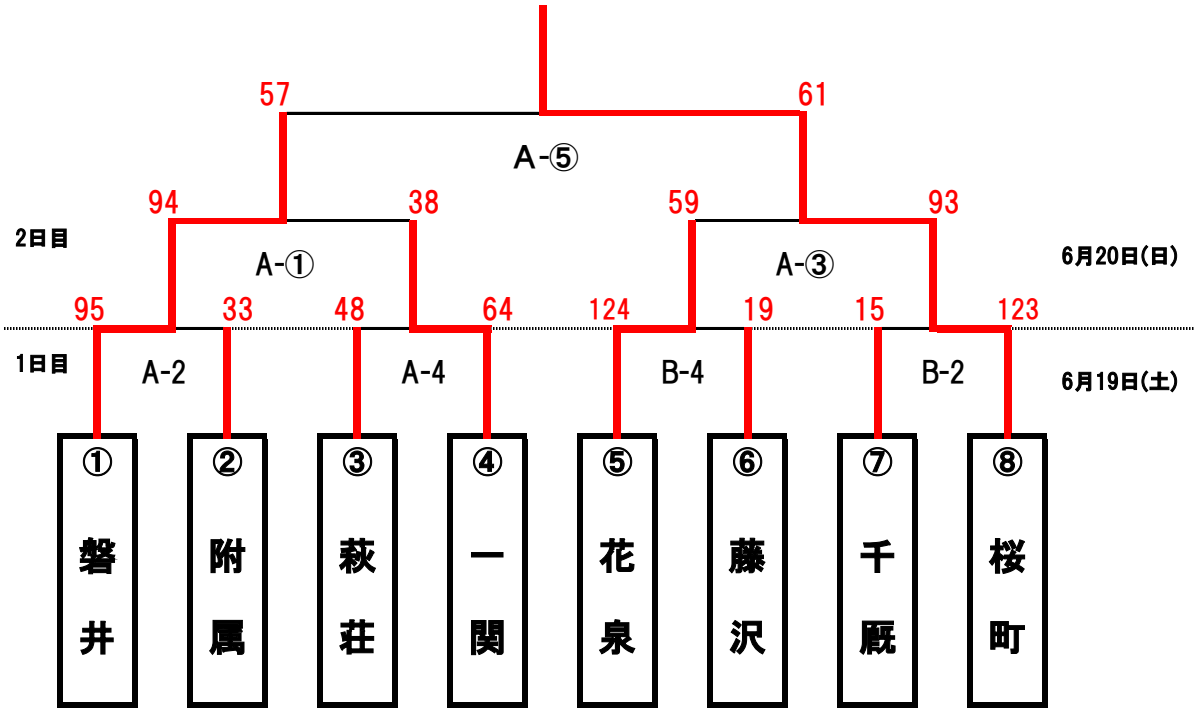

大東体育館 :Aコート
千厩中学校体育館:Bコート

第1試合	9:00～10:20
第2試合	10:20～11:40
第3試合	11:40～13:00
第4試合	13:00～14:20
第5試合	14:20～15:40
第6試合	15:40～17:00

最終成績

優勝	一関市立桜町中学校	県大会出場　第1代表
準優勝	一関市立磐井中学校	県大会出場　第2代表
第３位	一関市立花泉中学校	
第３位	一関市立一関中学校	

令和３年度第１６回一関地方中学校総合体育大会　バスケットボール競技

６月１９日(土)

番号	時間	Aコート(大東体育館)							Bコート(千厩中学校体育館)						
1 男子	9:00 ～ 10:20	７附属	69	17	1P	6	45	８東山	３千厩	58	22	1P	16	69	４平泉
				17	2P	17					16	2P	10		
				16	3P	6					4	3P	26		
				19	4P	16					16	4P	17		
					EXT							EXT			
2 女子	10:20 ～ 11:40	①磐井	95	32	1P	6	33	②附属	⑦千厩	15	3	1P	29	123	⑧桜町
				20	2P	14					2	2P	24		
				24	3P	8					6	3P	38		
				19	4P	5					4	4P	32		
					EXT							EXT			
3 男子	11:40 ～ 13:00	９萩荘	37	6	1P	18	81	１０磐井	１大東	93	28	1P	7	43	２花泉
				13	2P	19					23	2P	8		
				5	3P	27					16	3P	16		
				13	4P	17					26	4P	12		
					EXT							EXT			
4 女子	13:00 ～ 14:20	③萩荘	48	14	1P	14	64	④一関	⑤花泉	124	47	1P	4	19	⑥藤沢
				10	2P	13					25	2P	3		
				14	3P	9					36	3P	3		
				10	4P	28					16	4P	9		
					EXT							EXT			
5 男子	14:20 ～ 15:40	６桜町	83	15	1P	17	47	７附属	４平泉	40	6	1P	28	90	５一関
				20	2P	6					17	2P	16		
				15	3P	15					5	3P	26		
				33	4P	9					12	4P	20		
					EXT							EXT			

６月２０日(日)

番号		Aコート(大東体育館)							Bコート(千厩中学校体育館)
1 女子準決勝	9:00 ～ 10:20	①磐井	94	28	1P	7	38	④一関	
				16	2P	12			
				25	3P	9			
				25	4P	10			
					EXT				
2 男子準決勝	10:20 ～ 11:40	１大東	67	12	1P	12	47	５一関	
				12	2P	15			
				24	3P	8			
				19	4P	12			
					EXT				
3 女子準決勝	11:40 ～ 13:00	⑤花泉	59	10	1P	35	93	⑧桜町	
				15	2P	20			
				14	3P	18			
				20	4P	20			
					EXT				
4 男子準決勝	13:00 ～ 14:20	６桜町	45	13	1P	11	60	１０磐井	
				18	2P	12			
				8	3P	15			
				6	4P	22			
					EXT				
5 女子決勝	14:20 ～ 15:40	①磐井	57	13	1P	10	61	⑧桜町	
				14	2P	13			
				12	3P	18			
				18	4P	20			
					EXT				
6 男子決勝	15:40 ～ 17:00	１大東	60	16	1P	21	69	１０磐井	
				16	2P	17			
				10	3P	19			
				18	4P	12			
					EXT				

大東体育館 :Aコート
千厩中学校体育館:Bコート
６月１９日(土)　２０日(日)
第1試合　9:00～10:20
第2試合　10:20～11:40
第3試合　11:40～13:00
第4試合　13:00～14:20
第5試合　14:20～15:40
第6試合　15:40～17:00

男子順位

1位	一関市立磐井中学校	県大会出場
2位	一関市立大東中学校	
3位	一関市立桜町中学校	
3位	一関市立一関中学校	

女子順位

1位	一関市立桜町中学校	県大会出場
2位	一関市立磐井中学校	県大会出場
3位	一関市立花泉中学校	
3位	一関市立一関中学校	