ベルジョイスCUP 2021年度第3回岩手県U15バスケットボール選手権
兼　Jr.ウィンターカップ第2回全国U15バスケットボール選手権岩手県予選会
【女子の部】

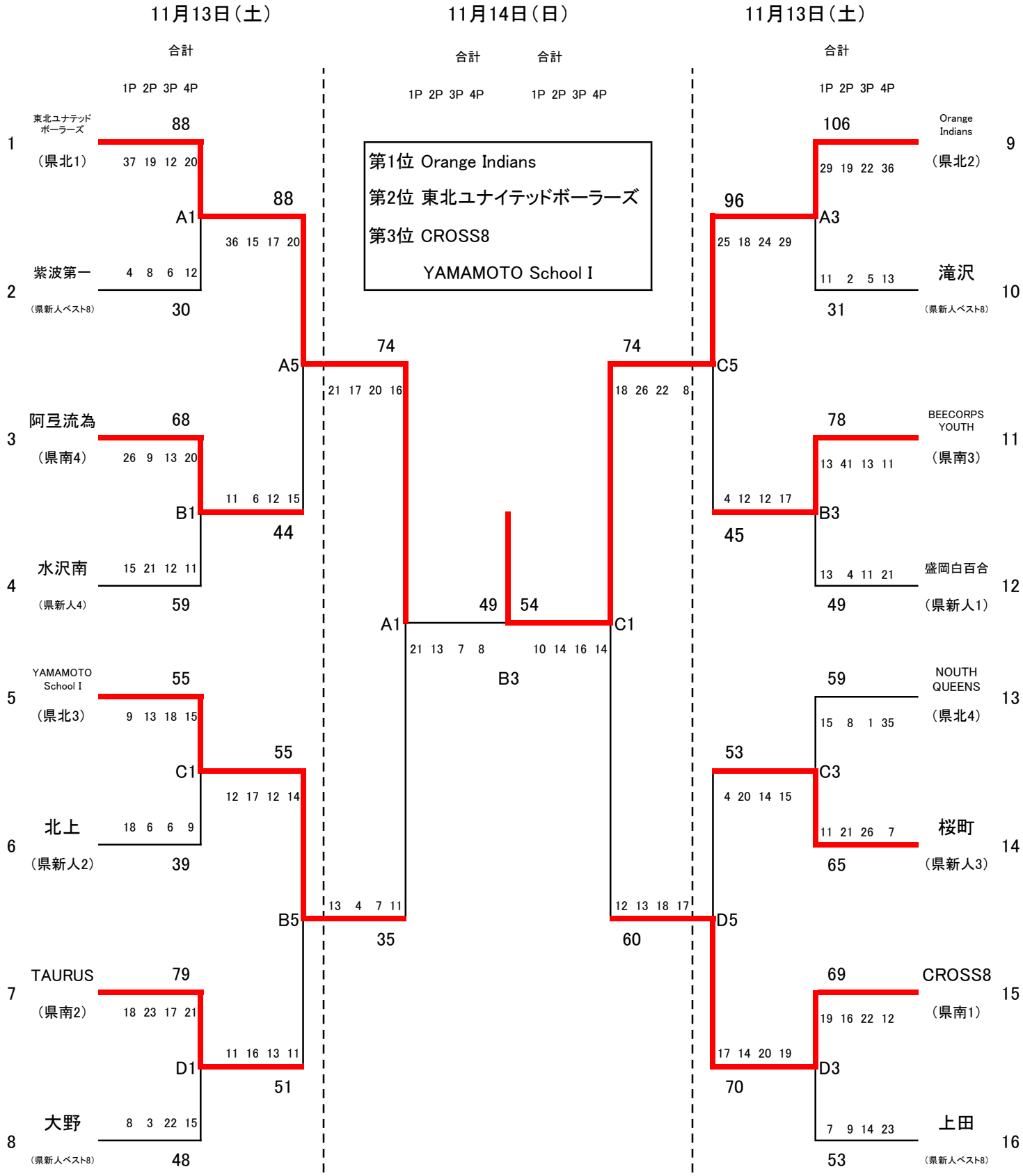

第1位 Orange Indians
第2位 東北ユナイテッドボーラーズ
第3位 CROSS8
YAMAMOTO School I

A,B,C,Dコート：奥州市総合体育館