第７１回岩手県高等学校総合体育大会バスケットボール競技
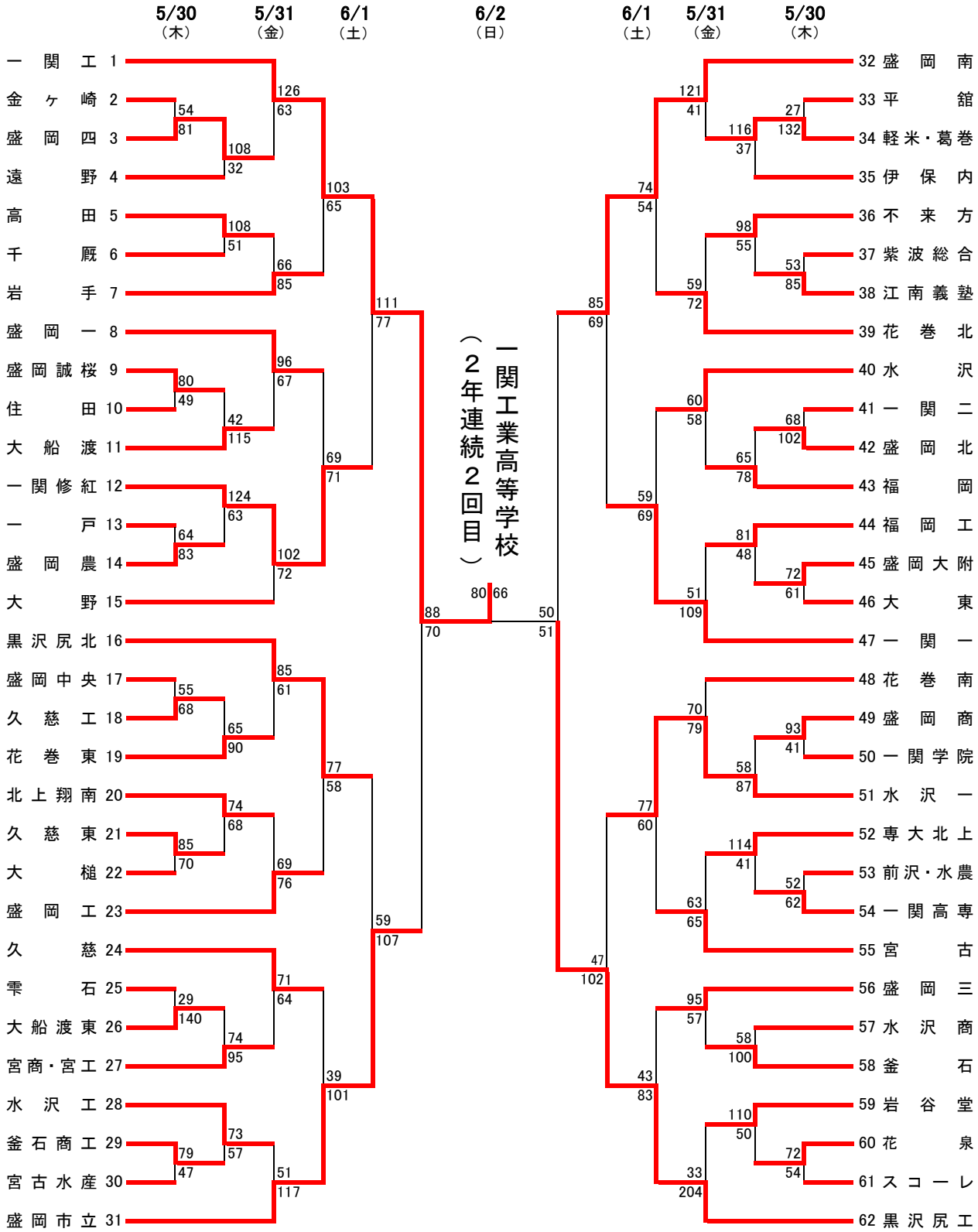
１　部　男　子